2021

SKYLINE
MAGNETIC TRACK SYSTEM

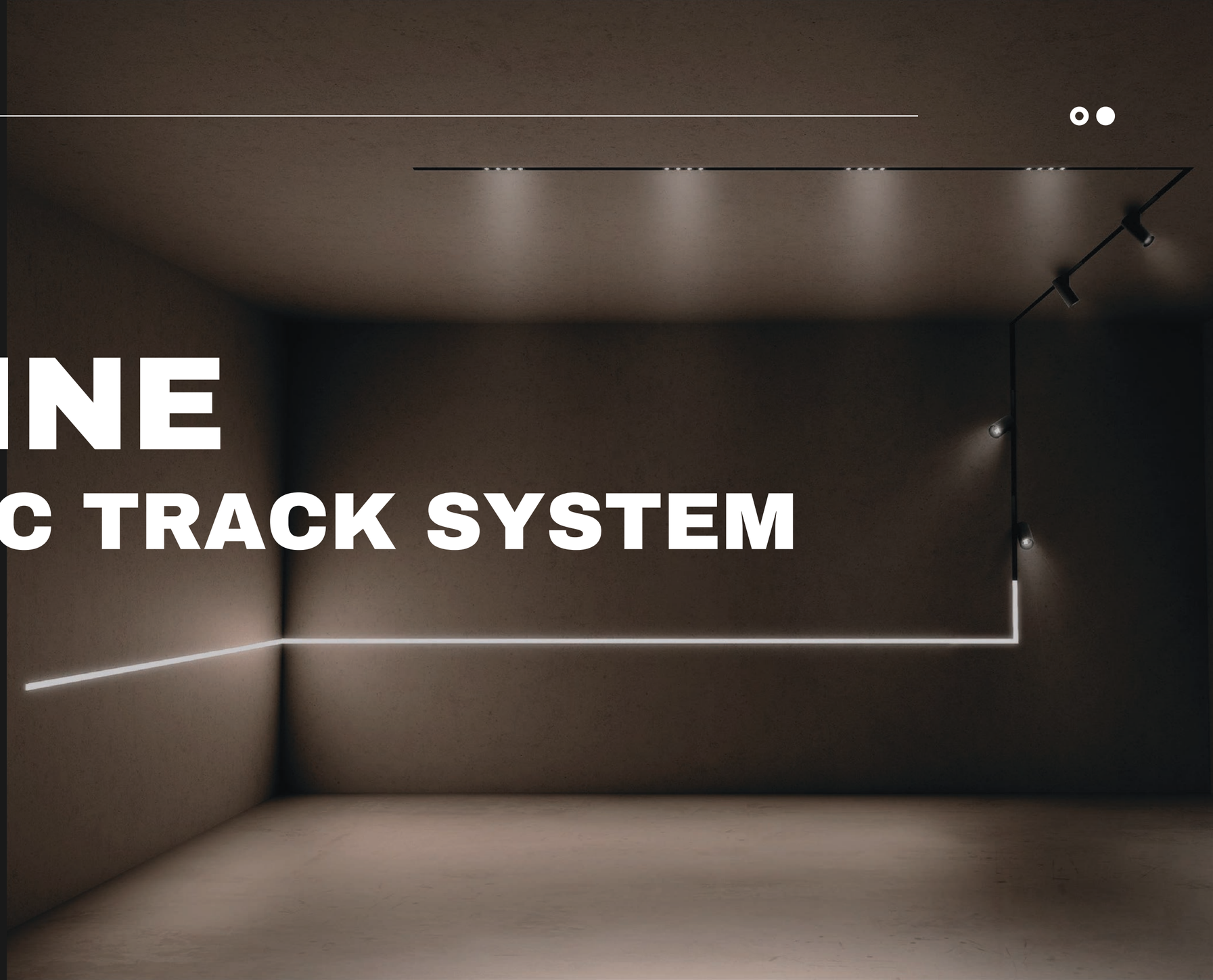

Stluce

качество | стиль | дизайн

SKYLINE

МАГНИТНАЯ ТРЕКОВАЯ СИСТЕМА

TECHNICAL

Магнитная трековая низковольтная (48V) система SKYLINE от ST Luce - это лучший помощник светодизайнера для решения любых задач освещения. Трек имеет компактный размер (26 мм) и надежную магнитно-механическую систему фиксации светильников.

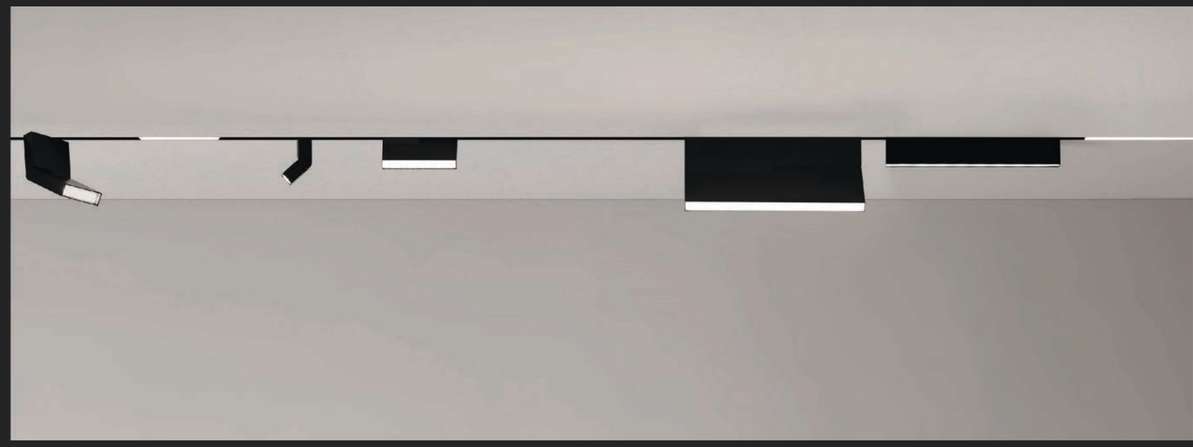

TECHNICAL

Подвесной, накладной и встраиваемый тип монтажа, а также различные угловые соединения позволяют создать конструкцию, подчеркивающую архитектуру любого помещения. Напряжение на шинопроводе - 48V, что делает систему полностью безопасной для использования.

Светильники с рассеянным и направленным светом, подвесные модели, а также светильники-зумы с регулировкой угла рассеивания дают возможность спроектировать освещение вашего объекта на одной системе.

через один ввод питания можно подключить светильники с общей мощностью до 400 Вт и шинопровод длиной до 25 метров

двойная фиксация:
- защелки
- магнит

st luce

TECHNICAL

легкий монтаж, а также возможность резки шинопровода в любом месте

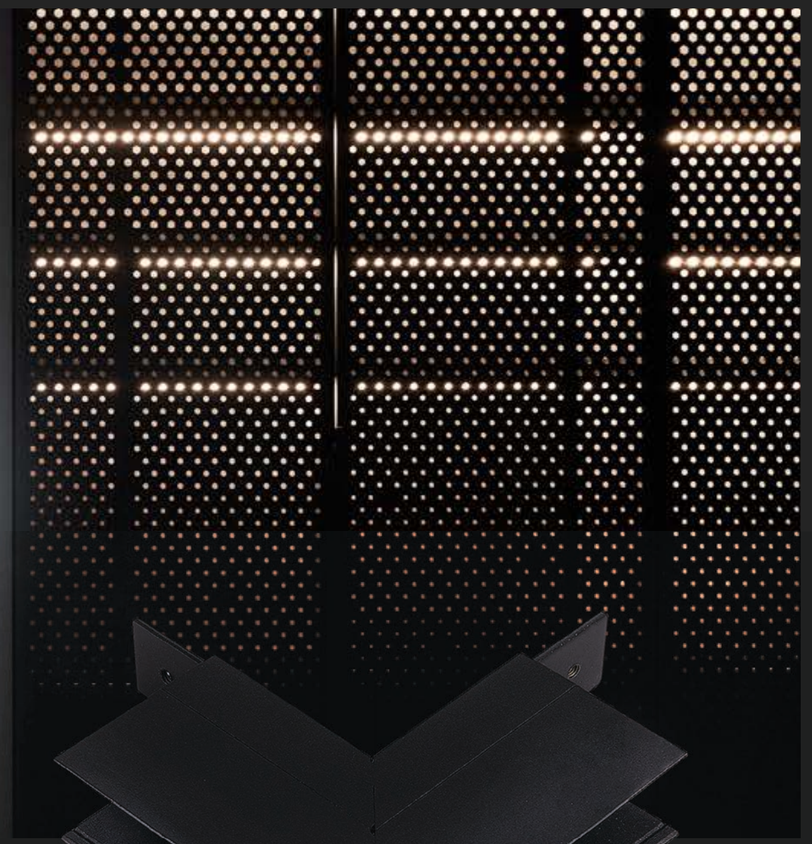

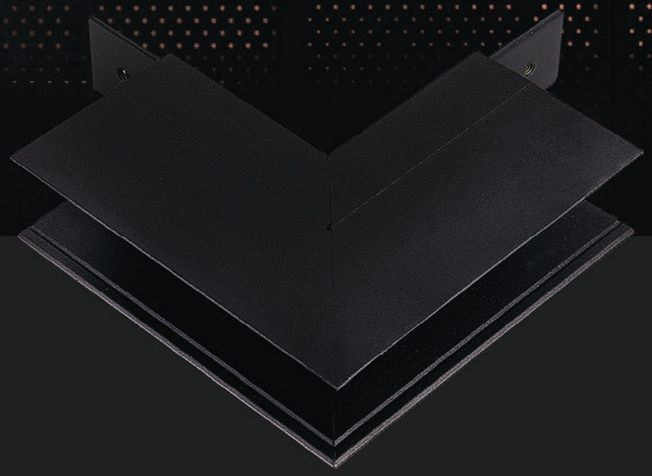

создание инсталляций любой сложности и длины при помощи угловых и линейных соединений

TECHNICAL

СХЕМЫ СБОРКИ

схема сборки накладного шинопровода

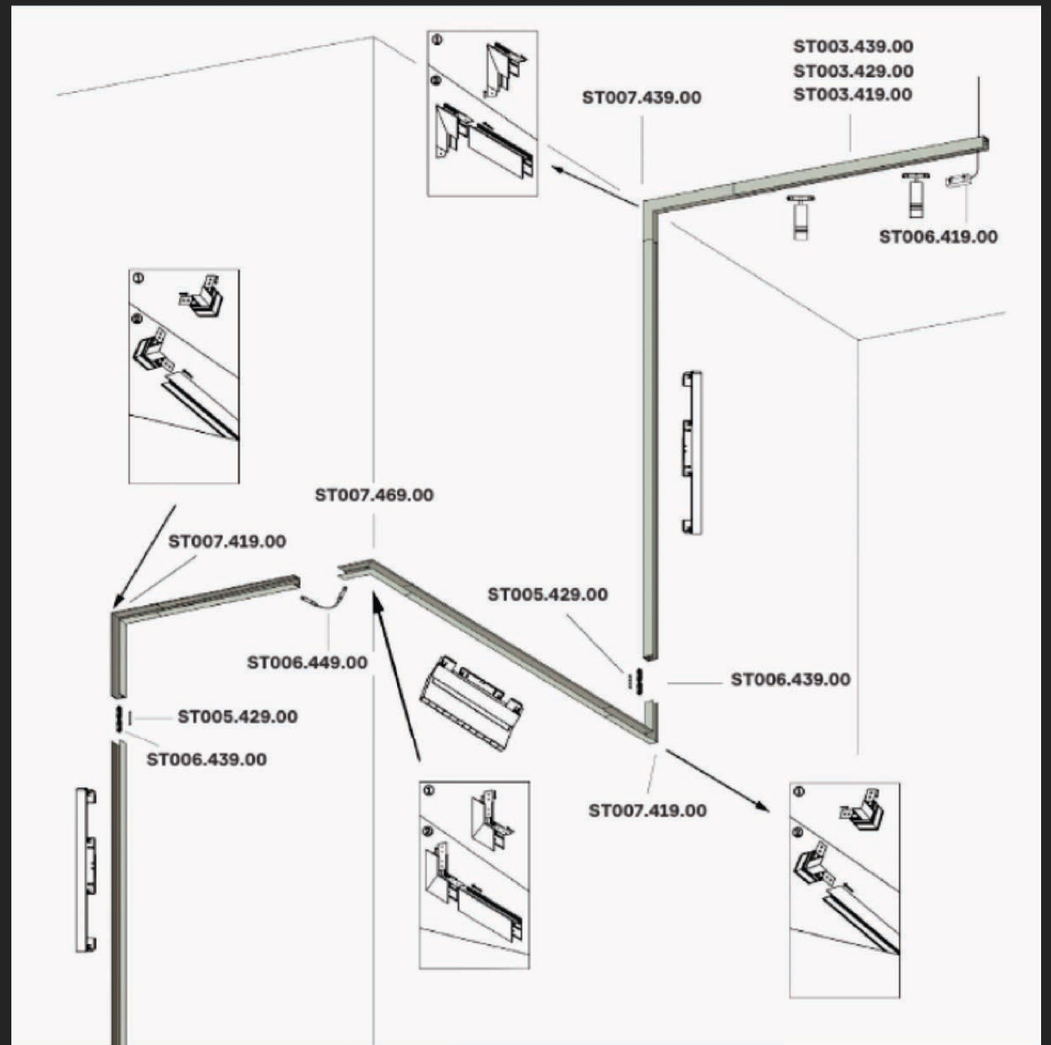

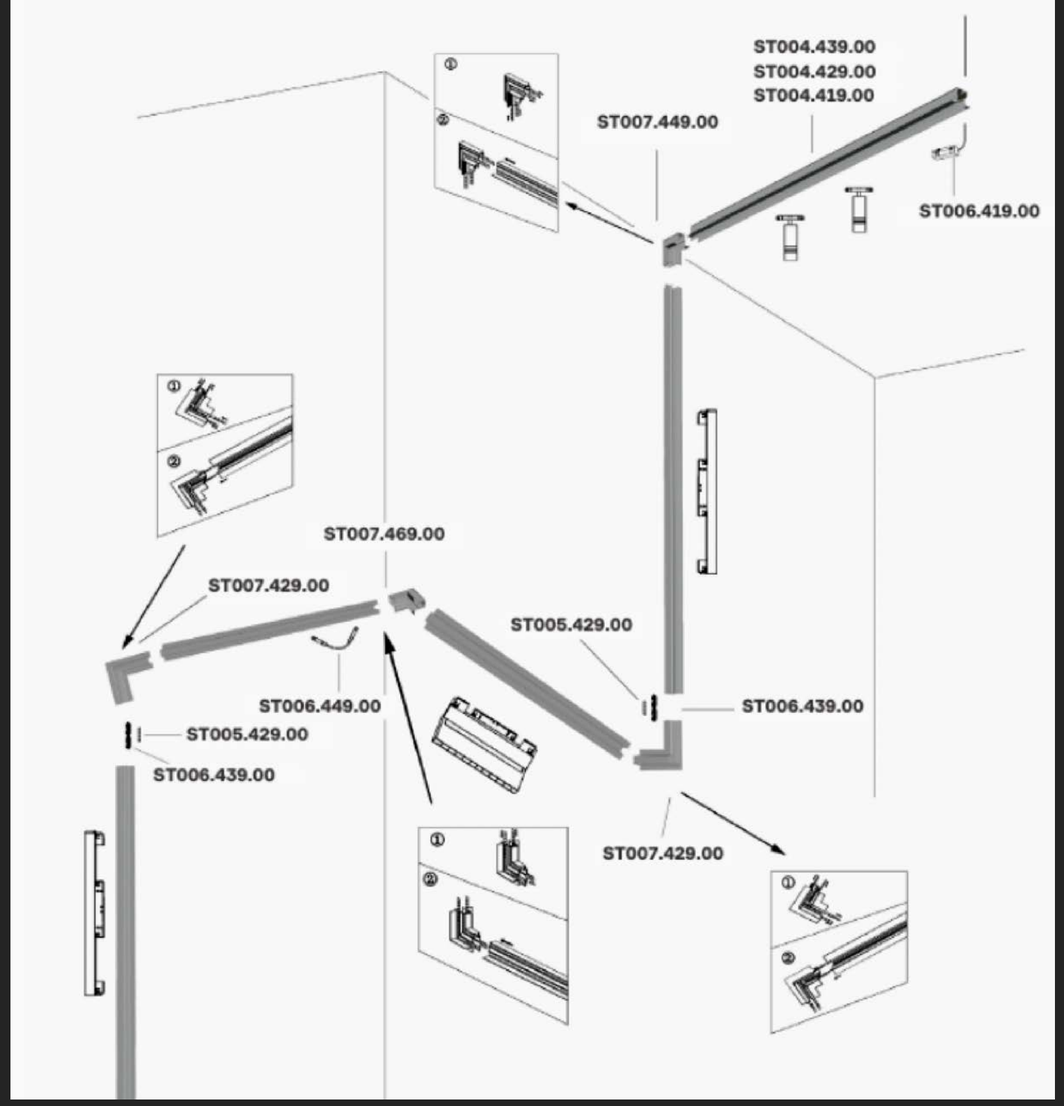

схема сборки встраиваемого магнитного шинопровода

st luce

TECHNICAL

НАКЛАДНОЙ ШИНОПРОВОД

ST003.429.00
шинопровод магнитный
накладной черный
РЦ: 4700₽
↕51 ⤢26 ↔2000

ST003.439.00
шинопровод магнитный
накладной черный
РЦ: 6950₽
↕51 ⤢26 ↔3000

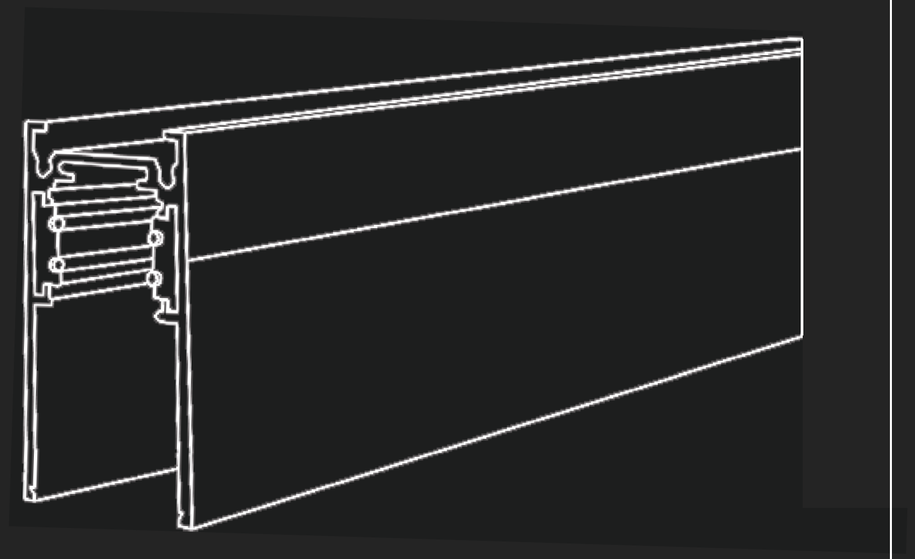

TECHNICAL

УГЛОВЫЕ СОЕДИНЕНИЯ ДЛЯ НАКЛАДНОГО ШИНОПРОВОДА

ST007.419.00
L-образный угол-соединитель для подвесного/накладного шинопровода
размеры: L72xW72xH51
РЦ: 770₽

ST007.469.00
внешний угол-соединитель для подвесного/накладного шинопровода
размеры: L100xW100xH51
РЦ: 900₽

ST007.439.00
внутренний угол-соединитель для подвесного/накладного шинопровода
размеры: L100xW100xH51
РЦ: 900₽

TECHNICAL

ВСТРАИВАЕМЫЙ ШИНОПРОВОД

ST004.429.00
шинопровод магнитный
встраиваемый черный
РЦ: 5300₽
↕47 ⤢63 ↔2000

ST004.439.00
шинопровод магнитный
встраиваемый черный
РЦ: 7800₽
↕47 ⤢63 ↔3000

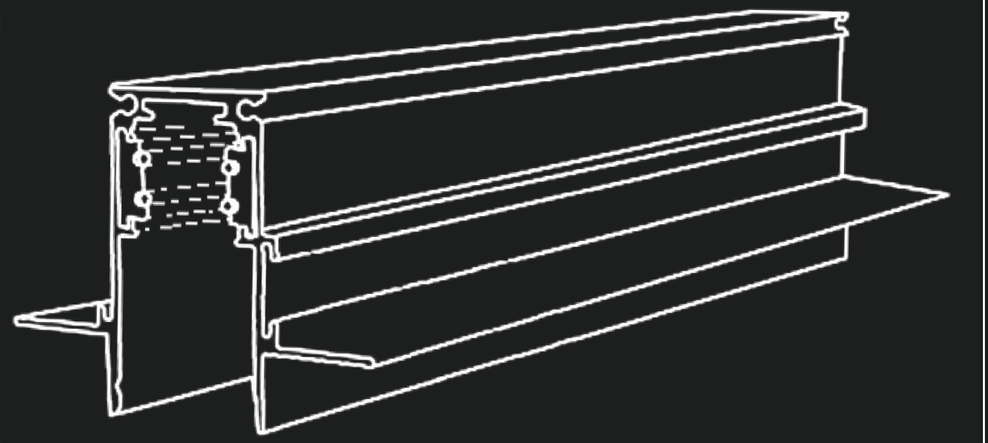

TECHNICAL

УГЛОВЫЕ СОЕДИНЕНИЯ ДЛЯ ВСТРАИВАЕМОГО ШИНОПРОВОДА

ST007.429.00
L-образный угол-соединитель для встраиваемого шинопровода
размеры: L80xW80xH51
РЦ: 950₽

ST007.459.00
внешний угол-соединитель для встраиваемого шинопровода
размеры: L100xW100xH51
РЦ: 1000₽

ST007.449.00
внутренний угол-соединитель для встраиваемого шинопровода
размеры: L100xW100xH51
РЦ: 1000₽

TECHNICAL

КОМПЛЕКТУЮЩИЕ

ST006.419.00
ввод питания
размеры: L500
РЦ: 750₽

ST006.439.00
прямой коннектор питания
размеры: L195xW16,5xH18
РЦ: 950₽

ST006.449.00
угловой коннектор питания
размеры: L380xW16,5xH18
РЦ: 1050₽

КОМПЛЕКТУЮЩИЕ

ST005.429.00

коннектор прямой
для накладного/подвесного
шинопровода
размеры: L80xW25
РЦ: 150₽

ST008 SERIE

блок питания 48V
мощность: 100/150/200 Вт
РЦ: 3000 - 5100₽

ST005.419.00

комплект подвесов - 2 шт
размеры: L2000
РЦ: 500₽

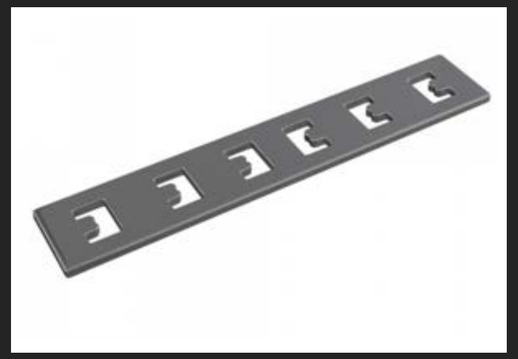

ST005.749.00

соединитель прямой
для встраиваемого
шинопровода - 2 шт
РЦ: 100₽

TECHNICAL

ФУНКЦИОНАЛЬНОЕ ОСВЕЩЕНИЕ: ТИПЫ

Основное (общее) освещение. Цель – обеспечить достаточное количество света в помещении, отобразить общую концепцию дизайна помещения.

TECHNICAL

ФУНКЦИОНАЛЬНОЕ ОСВЕЩЕНИЕ: ТИПЫ

Акцентное освещение. Создает атмосферу и законченный вид в помещении. С его помощью подчёркивают различные объекты: мебель, картины, статуи и т.д.

TECHNICAL

ФУНКЦИОНАЛЬНОЕ ОСВЕЩЕНИЕ: ТИПЫ

Локальное (местное) освещение. Такой свет используют для решения функциональных задач: создание комфортных условий для чтения, работы или приготовления пищи и т.д.

TECHNICAL

РАССЕЯННЫЙ СВЕТ

TECHNICAL

РАССЕЯННЫЙ СВЕТ

STANDI - ST360

LED 12/15/30W; 3000K/4000K
Световой поток: 780-1950Lm
RA: >80; угол рассеивания: 120°
Размеры: L406xW22xH44;
L606xW22xH44; L1206xW22xH44
РЦ: 2900 - 6500₽

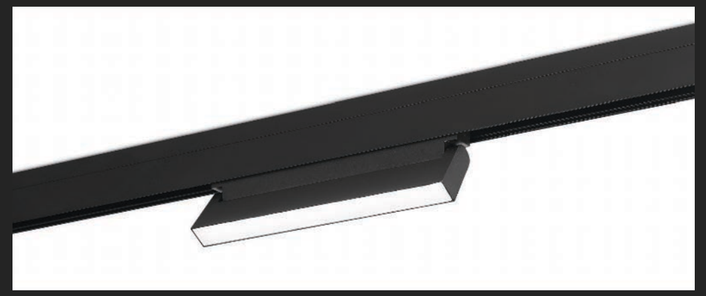

STAMI - ST363

LED 12W; 3000K/4000K
Световой поток: 720Lm
RA: >80; угол рассеивания: 120°
Размеры: L219xW22xH108
РЦ: 4900₽

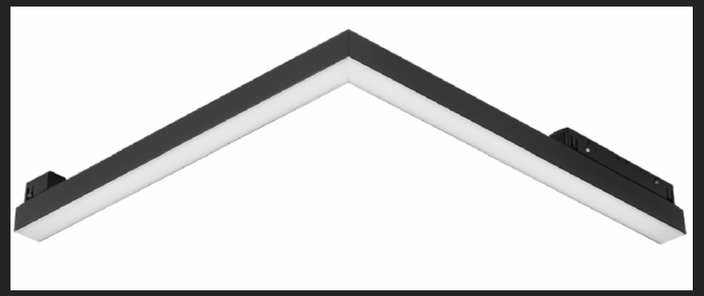

STANDI - ST800

LED 15W; 3000K/4000K
Световой поток: 950Lm
RA: >80; угол рассеивания: 120°
Размеры: L305x305xW22xH44
РЦ: 4900₽

TECHNICAL

РАССЕЯННЫЙ СВЕТ

TALE - ST357

LED 15W; 3000K/4000K
Световой поток: 760Lm
RA: >80; угол рассеивания: 120°
Размеры: D150xW28xH211
РЦ: 4500₽

PIBOLE - ST358

LED 7W; 3000K/4000K
Световой поток: 520Lm
RA: >80; угол рассеивания: 120°
Размеры: D90xL1200; D90xH192
РЦ: 2950₽

TECHNICAL

АКЦЕНТНЫЙ СВЕТ

TECHNICAL

АКЦЕНТНЫЙ СВЕТ

SIEDE - ST361

LED 6/12/18W; 3000K/4000K
Световой поток: 532-1407Lm
RA: >80; угол рассеивания: 36°
Размеры: L115xW22xH44;
L222xW22xH44; L331xW22xH44
РЦ: 2750 - 4100₽

ANDRE - ST362

LED 6/12W; 3000K/4000K
Световой поток: 532-1009Lm
RA: >80; угол рассеивания: 36°
Размеры: L120xW22xH108;
L219xW22xH108
РЦ: 3550 - 4600₽

NANE - ST364

LED 6/12; 3000K/4000K
Световой поток: 532-1009Lm
RA: >80; угол рассеивания: 36°
Размеры: L120xW22xH134;
L219xW22xH134
РЦ: 3750 - 4800₽

TECHNICAL

АКЦЕНТНЫЙ СВЕТ

LEMMI - ST365

LED 7/12/18W; 3000K/4000K
Световой поток: 595-1530Lm
RA: >80; угол рассеивания: 36°
Размеры: D44xL90; D44xL130; D60xL148
РЦ: 3350 - 5000₽

BOLE - ST354

LED 12W; 3000K/4000K
Световой поток: 750Lm
RA: >80; угол рассеивания: 36°
Размеры: D120xH195; D100xH1200
РЦ: 3900₽

TECHNICAL

АКЦЕНТНЫЙ СВЕТ

VEDO - ST353

LED 6W; 3000K/4000K
Световой поток: 560Lm
RA: >80; угол рассеивания: 36°
Размеры: D120xW81xH138
РЦ: 3500₽

ZIRO - ST357

LED 6W; 3000K/4000K
Световой поток: 667Lm
RA: >80; Изменяемый угол рассеивания от 10 до 60°
Размеры: D59xL137; D59xL127xH1200
РЦ: 3800₽

TECHNICAL